Professional hygiene technology and food waste management

MEIKO
The clean solution

M-iClean U

Voorlader vaatwasmachines voor glazen, servies en keukengerei

M-iClean U
Met energieterugwinning
ComfortAir
en volledig geïntegreerde
GiO-MODULE
(osmose-technologie)

MEIKO Clean

Kwaliteit made by MEIKO

Das ist ein weltweites Versprechen für Spitzentechnik, Design und innovative Ingenieursleistung. Und MEIKO geht noch weiter: Das Qualitätsdenken ist ganzheitlich und vereint neben Produktqualität auch Prozess- und Servicequalität – für höchste Funktions- und Investitionssicherheit.
Die aktuelle Generation der *M-iClean U* Untertischspülmaschinen. *GiO-MODUL* ja – aber jetzt komplett integriert. Das spart Platz, Installations- und Wartungskosten. Wärmerückgewinnung? Klar, aber hocheffizient. Der Name: MEIKO *ComfortAir*. Schluckt bis zu 80 %* Dampf. Für komfortables, angenehmes und turboschnelles Spülen. Hygiene? Ja. Vom Feinsten. Das Frischwasser ist immer im sauber getrennten Kreislauf.

*Gebaseerd op besparingen bij het gebruik van het *ComfortAir* energieterugwinsysteem.

MEIKO
clean solution
Zum Wohl

M-iClean U – het signaalconcept

Opvallend anders, merkbaar beter

Het is onmiddellijk te zien: de *M-iClean U* luidt een nieuw hoofdstuk in op het gebied van technologie en design. De markante signaalgreep met LED-verlichting, de mat glanzende roestvrijstalen behuizing en de heldere en overzichtelijke binnenruimte: de *M-iClean U* is van top tot teen anders. Hier wordt de toon gezet door innovatieve technologie en heldere vormen – tot in het kleinste detail.
En de *M-iClean U* geeft kleur aan het wassen: de signaalgreep brandt blauw, groen of rood. Daarmee communiceert de machine de status op een duidelijke manier: van “Bedrijfsgereed” (blauw) en van “Wast efficiënt” (pulserend groen) tot “Belangrijke melding” (rood).
Een revolutionair bedieningsconcept voor de hoogste beschikbaarheid en efficiëntie. Mooi, eenvoudig en intelligent.

De signaalgreep: het handelsmerk van de M-iClean U

De markante signaalgreep van de *M-iClean U* maakt alleen visueel al het verschil. De heldere vormgeving, de aangename grip – de greep kan heel makkelijk worden vastgepakt en blijft altijd koel – en de praktische communicatiefunctie geven de *M-iClean U* zijn unieke verschijning. Boven de signaalgreep brandt het ergonomische touchdisplay: het schakelcentrum van de *M-iClean U*. Alle functies zijn met duidelijke pictogrammen gesymboliseerd en een dynamische voortgangsbalk geeft de status van het wasprogramma weer. Als de deur van de *M-iClean* wordt geopend, wordt u stralend ontvangen: de LED-verlichting zorgt ervoor dat u de binnenruimte van het apparaat uitstekend kunt zien en reflecteert de glans van het roestvrij staal. *M-iClean U* – het kleurrijke gezicht van een nieuwe generatie vaatwasmachines.

M-iClean U: de grijze dagen zijn voorbij!

Eindelijk komt er kleur in de dagelijkse afwaswerkzaamheden. De *M-iClean U* zorgt zo niet alleen voor een betere stemming en motivatie op de werkplek, maar geeft met het kleurige signaalconcept ook belangrijke signalen door aan de gebruiker.

M-iClean U – het blauwe bedieningsconcept

The clean solution

Was alles maar zo eenvoudig

Helderheid wint! De *M-iClean U* beschikt over een bijzonder veilig en eenvoudig bedieningsconcept: kleur is leidend. Alle onderdelen die blauw zijn of blauw oplichten, kunnen worden aangeraakt, bediend en gereinigd. Zo worden foutieve bediening of onbedoelde foutieve ingrepen in het wasproces voorkomen.

Op het blauw verlichte glazen display worden alleen de functies weergegeven die op dat moment uitgevoerd kunnen worden. De dynamische blauwe voortgangsbalk geeft het programmaverloop duidelijk zichtbaar weer. Binnenin het apparaat zijn blauwe componenten, zoals bijvoorbeeld het praktische *M-iClean filter*, aangeduid als de functie-elementen die u eenvoudig zelf kunt uitnemen, controleren en reinigen.

Het glazen display van de *M-iClean U* geeft alle belangrijke informatie in één oogopslag. Met one-touch bediening navigeert u veilig en comfortabel door de programma's.

M-iClean U **uw persoonlijke MEIKO machine. MEIKO *Private Label*: personaliseer het startscherm met uw logo. U kunt ook tot drie verschillende afbeeldingen als screensaver opslaan. Bijvoorbeeld met de contactgegevens van uw dealer of de servicedienst.**

M-iClean U – het efficiënte wassysteem

Techniek en esthetiek gaan hand in hand

Maak van twee één: in de *M-iClean U* is een nieuw ontwikkelde gecombineerde was- en naspoelarm van RVS aan het werk, die de functies *wassen* en *naspoelen* harmonisch combineert.
De voordelen:
- geen sproeischaduwen,
- robuust materiaal met een lange levensduur,
- zeer eenvoudige reiniging.

Het gecombineerde wassysteem is niet alleen efficiënter, maar ook mooier en esthetischer. Typisch *M-iClean U*.

In een handomdraai schoon

Betrouwbare vuilverwijdering en gebruikersvriendelijke reiniging, dat zijn de duidelijke voordelen van het in een handomdraai uitneembare *M-iClean filter*. Natuurlijk is deze blauw van kleur, waarmee het aangeeft: ik maak deel uit van het blauwe bedieningsconcept van MEIKO. U mag mij eruit nemen, reinigen en terugplaatsen. In een mum van tijd weer op zijn plaats!
Of alles weer juist erin wordt geplaatst, controleert de *M-iClean U* automatisch.

Twee in één: de gecombineerde *M-iClean U* was- en naspoelarm.

Makkelijk te verwijderen, eenvoudig te reinigen: het *M-iClean filter*.

Een schone oplossing:
het praktische *M-iClean filter*.

The clean solution

Met intelligentie bespaart u het meest

Het leven bestaat niet alleen uit zwart en wit, er zijn ook vele gradaties en nuances. En hier houdt de *M-iClean U* technologie rekening mee. Met het intelligente energiebeheer van de *M-iClean U* wordt de machine geleidelijk uitgeschakeld wanneer deze niet wordt gebruikt. Dat betekent: minder energieverbruik in stand-by. De *M-iClean U* beschikt daarom niet over één enkele Eco-modus, maar over verschillende zinvolle Eco-modi met verschillende niveaus. Dat is wat je noemt intelligente vooruitgang.

De grootst mogelijke reinheid in alle hoeken en gaten met efficiënt gebruik van water, energie en chemie.

Water en energie zinvol gebruiken

Het *M-iClean filter* zorgt voor een uitstekende vuilverwijdering en vermindert daarmee aanzienlijk het verbruik van chemie en leidingwater. De programma's van de *M-iClean U* zijn gebruikersvriendelijk vormgegeven voor de beste mix van reinheid en zuinigheid. Voor de beste wasresultaten. Dat is “Green cleaning” live.

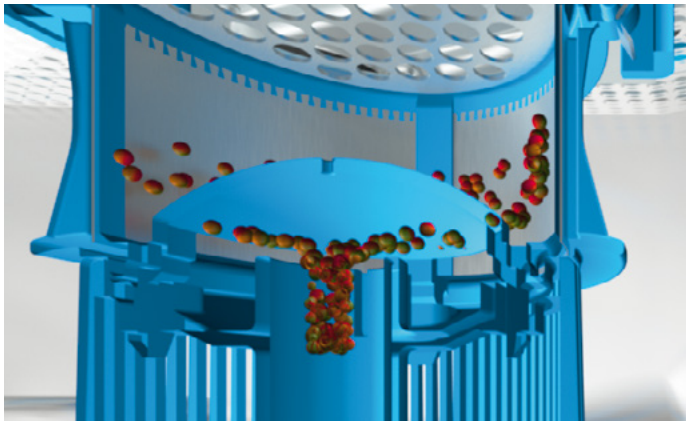

Zorgt voor absoluut heldere verhoudingen: het *M-iClean filter*.

Om de bedrijfsveiligheid te verhogen, maakt de *M-iClean U* consequent gebruik van roestvrij staal, zoals hier bij de doseerleidingen (ook binnenin).

M-iClean U – GiO-MODULE osmose-technologie

Omgekeerde osmose-technologie voor de demineralisatie van het waswater

De *GiO-MODULE*, de MEIKO technologie voor de demineralisatie van het waswater, is bij de nieuwe *M-iClean U* een (optioneel) volledig geïntegreerd onderdeel. Deze omvat de complete omgekeerde osmosemodule plus het fijnfilter.

Het onttrekt vrijwel alle vreemde stoffen en mineralen uit het water, alsmede bacteriën en virussen. De technologie van de *GiO-MODULE* zorgt zo voor het schoonst mogelijke waswater en daarmee voor schitterende wasresultaten, zodat poleren niet nodig is.

MEIKO *GiO-MODULE*
in de buurt van de machine of bijvoorbeeld in een andere ruimte
Afmetingen (B x D x H)
140 x 550 x 600 mm

MEIKO *GiO-MODULE*
geïntegreerd in het onderste deel van de sokkel
Afmetingen (hoogte):
optioneel 120 mm of 150 mm

MEIKO *GiO-MODULE*
aan de achterkant van de machine
Afmetingen (diepte):
90 mm

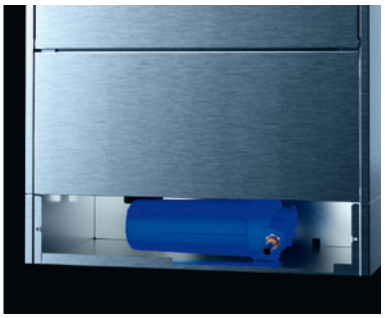

Door de compacte afmetingen en de volledig geïntegreerde *GiO-MODULE* neemt de nieuwe *M-iClean U* minder ruimte in. Bovendien is een tijdrovende installatie vooraf of zelfs ombouw niet meer nodig. Dat bespaart tijd, ruimte en kosten. Afzekering van de *GiO-MODULE* ten opzichte van de leidingwateraansluiting conform EN 1717 zonder extra systeemscheider. Het fijnfilter kan probleemloos en in een handomdraai zelf worden vervangen. Geen hinderlijk wachten op de servicemonteur en vooral geen onnodige onderhoudskosten.

MEIKO ComfortAir – de nieuwe energieterugwinning

De nieuwe **M-iClean U** met de innovatieve energieterugwinning **MEIKO ComfortAir**

Sneller wassen en sneller besparen
De nieuwe *M-iClean U* bespaart met de innovatieve energieterugwinning *ComfortAir* door de opnieuw vormgegeven en vergrote tank voor energieterugwinning ruim 30 seconden per wascyclus ten opzichte van het voorgaande model. **Snel bespaarde tijd en energie die de exploitatiekosten met 21% reduceren.**

Vaatwasmachine vrijwel zonder damp openen
Als na het wasproces de deur wordt geopend, blijft alles helder. Geen hete damp die in het gezicht slaat, geen beslagen brillenglazen meer, geen vocht op de meubels. Het personeel is onmiddellijk enthousiast over het aangename ruimteklimaat en zeer gemotiveerd aan het werk.

Zo goed als droog: de nieuwe MEIKO energieterugwinning *ComfortAir* laat nu nog meer vochtige damp condenseren op de binnenwand van de machine. Op deze manier wordt aan het einde van de wascyclus het restvocht bij borden tot 98% en bij glazen tot 75% gereduceerd.
Uw vaatwerk is na korte tijd weer klaar voor gebruik. Bovendien zorgt de volledig in de machine geïntegreerde waterbehandeling door het omgekeerde osmosesysteem, de *GiO-MODULE* (optioneel), voor het schoonste waswater en zodoende voor schitterende wasresultaten, waardoor poleren niet meer nodig is.

De nieuwe MEIKO energieterugwinning *ComfortAir:* groter roestvrijstalen warmtewisselaaroppervlak zorgt voor een snellere afkoeling. Vaatwasmachine vrijwel zonder damp openen: als na het wasproces de deur wordt geopend, blijft alles helder. Geen hete damp die in het gezicht slaat, geen beslagen brillenglazen meer, geen vocht op de meubels.

M-iClean US – glazenspoelmachine
Zo klein en toch zo krachtig

Comfortopties:
- MEIKO *ComfortAir* energieterugwinning
- MEIKO *GiO-MODULE* osmose-technologie
- Waterwisselprogramma

Invoerhoogte
H 315 mm
Afmetingen
H 700-735 mm, B 460 mm, D 600 mm
Omgekeerde osmosemodule in het onderste gedeelte van de sokkel
H 120 mm
Korfmaat
400 x 400 mm
Korfcapaciteit
Tot 40 korven per uur

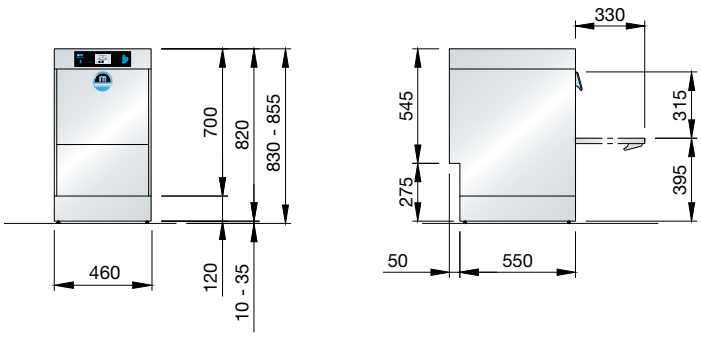

M-iClean UM – glazenspoelmachine
Alles brandschoon in bistro en café

The clean solution

Comfortopties:
- MEIKO *ComfortAir* energieterugwinning
- MEIKO *GiO-MODULE* osmose-technologie
- Waterwisselprogramma
- Koudwaterspoeling

Invoerhoogte
H 315 mm
Afmetingen
H 700-735 mm, B 600 mm, D 600 mm
Omgekeerde osmosemodule in het onderste gedeelte van de sokkel
H 120 mm
Korfmaat
500 x 500 mm
Korfcapaciteit
Tot 40 korven per uur

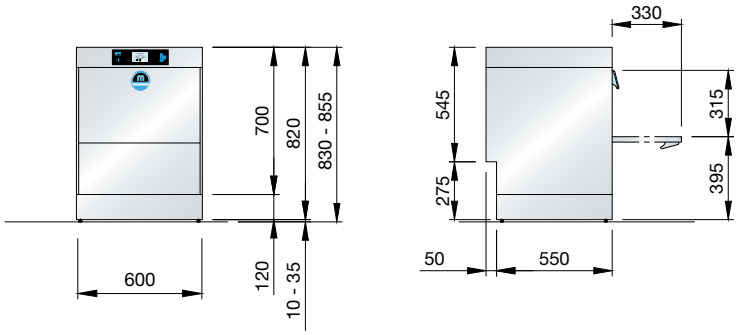

M-iClean UM+ – vaatwasmachine
De specialist met grote invoerhoogte

Comfortopties:
- MEIKO *ComfortAir* energieterugwinning
- MEIKO *GiO-MODULE* osmose-technologie
- Waterwisselprogramma

Invoerhoogte
H 435 mm
Afmetingen
H 820-855 mm, B 600 mm, D 600 mm
Omgekeerde osmosemodule in het onderste gedeelte van de sokkel
H 120 mm
Korfmaat
500 x 500 mm
Korfcapaciteit
Tot 40 korven per uur

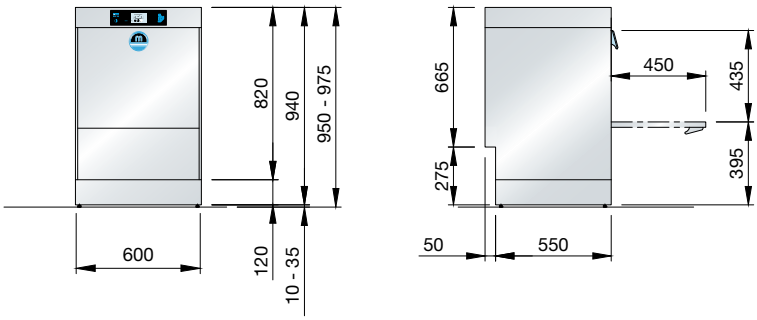

M-iClean UL – gereedschappenwasmachine
De pro voor bakkerijen en slagerijen

The clean solution

Comfortopties:
- MEIKO *ComfortAir* energieterugwinning
- MEIKO *GiO-MODULE* osmose-technologie
- Waterwisselprogramma

Invoerhoogte
H 435 mm
Afmetingen
H 820-855 mm, B 600 mm, D 680 mm
Omgekeerde osmosemodule in het onderste gedeelte van de sokkel
H 120 mm
Korfmaat
500 x 500 mm
tot 600 x 500 mm
Korfcapaciteit
Tot 40 korven per uur

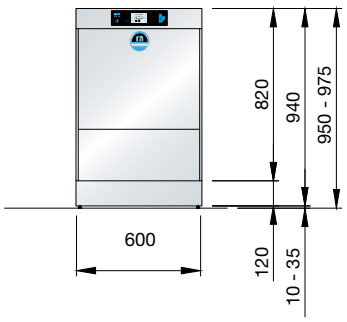

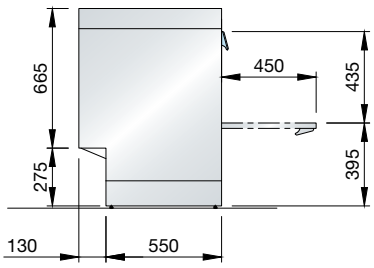

M-iClean UM+ / UL – ergonomische uitbreidingen

M-iClean UM+ / UL
ergonomischer met kastonderbouw en onderstel

Kasthoogte
400 mm
Hoogte onderstel
150 mm

M-iClean U – technische informatie

The clean solution

3-fase spanning: 3/N/PE, 400 V, 50 Hz
Wisselspanning: 1/N/PE, 230 V, 50 Hz
Leidingwateraansluiting: zacht koud water 0-3 °dH

M-iClean U		US		UM		UM+		UL	
		400 V	230 V	400 V	230 V	400 V	230 V	400 V	230 V
Korfcapaciteit (theoretisch)	korven per uur	40/30/20	20/20/15	40/30/20	20/20/15	40/30/15	20/20/15	40/30/15	20/20/15
Programmaduur (koud water)	s	90/120/180	180/180/240	90/120/180	180/180/240	90/120/240	180/180/240	90/120/240	180/180/240
Korfmaat	mm	400 x 400		500 x 500		500 x 500		500 x 600 (500)	
Invoerhoogte	mm	315		315		435		435	
Afmetingen	B x Hmin x D/mm	460 x 700 x 600		600 x 700 x 600		600 x 820 x 600		600 x 820 x 680	
Totale aansluitwaarde	kW	6,7	2,7	6,7	2,7	6,7	2,7	6,7	2,7
Afzekering ter plaatse	A	16		16		16		16	
Beschermingsgraad van de machine		IPX4		IPX4		IPX4		IPX4	
Uitrusting		Besturing MIKECPU4/Bluetooth-interface voor draadloze communicatie/lekdetectie Temperatuurafhankelijke wastijdverlenging/automatische zelfreiniging bij het legen van de tank							
Leidingwateraansluiting		Vrije uitloop AB conform EN1717 met drukverhogingspomp							
Toevoer leidingwater		Minimale stromingsdruk: 60 kPa/0,6 bar voor de magneetklep Maximale druk 500 kPa/5,0 bar Max. aanvoerwatertemperatuur 60 °C							
Doorstroomhoeveelheid	l/min	3		3		3		3	
Naspoelwaterhoeveelheid	l/wascyclus, variabel	1,9		2,4		2,4		2,8	
Boiler	Inhoud/l	7,0		7,9		7,9		7,9	
	Verwarming/kW	6,00	2,00	6,00	2,00	6,00	2,00	6,00	2,00
	Temperatuur/°C	65		65		83		83	
	Tank- en boilerverwarming vergrendeld	✓		✓		✓		✓	
Wastank	Vulling/l	7,5		11,0		11,0		11,0	
	Verwarming/kW	2,00		2,00		2,00		2,00	
	Temperatuur/ C	60		60		60		60	
Waspomp met frequentieomvormer	Capaciteit/kW	0,40		0,40		0,40		0,40	
Naglansmiddeldosering		Slangpomp (24 V) met tijdsturing en aanzuiglans							
Reinigingsmiddeldosering		Slangpomp (24 V) met tijdsturing en aanzuiglans							
Materiaal	Bekleding	1.4301							
	Wastank	1.4301							
	Boiler	1.4571							
Warmteafgifte	Totaal/kW	1,4		2,1		2,1		2,1	
Bij 20 programma's/uur	Gevoelig/kW	1,0		1,4		1,4		1,4	
	Latent/kW	0,4		0,7		0,7		0,7	
Toevoerluchtstroom	m^3/u	340		540		540		540	
Dampafgifte	kg/u	0,7		1,0		1,0		1,0	
Volume	dB(A)	58		60		61		62	
Gewicht netto/bruto	kg	56,0 / 67,7		63,0 / 74,8		74,0 / 86,0		77,0 / 89,5	
Met standaardverpakking									
Verpakkingsgrootte	B x H x D/mm	500 x 900 x 690		700 x 1050 x 700		700 x 1050 x 700		700 x 1050 x 770	
Standaardverpakking									

Bij aansluiting op koud water en/of bij korte korfwisseltijden kunnen de programmatijden langer worden om de hygiënische naspoeltemperaturen te bereiken.
De cyclustijden zijn in het waterwisselprogramma langer.

Elektrische installatie: elektrische aansluiting: 3-fase spanning 3/N/PE, 400 V, 50 Hz, ter plaatse te wijzigen naar wisselspanning 1/N/PE, 230 V, 50 Hz, afzekering 16 A.

Waterinstallatie: De machines kunnen zonder tussenschakeling van veiligheidsarmaturen worden aangesloten op de leidingwateraansluiting. Minimale stromingsdruk 0,6 bar, maximale druk 5 bar. De aansluiting op het leidingwater moet conform de plaatselijk geldende voorschriften worden uitgevoerd (DIN 1988/EN 1717)
Afvoerslang DN 22. Door opdrachtgever geleverde wandafvoer max. 700 mm hoog. Lengte van de aansluitleidingen ca. 1,4 m vanaf de machine.

GiO-MODULE (alle uitvoeringen):
Koudwateraansluiting (max. 35 °C), minimale stromingsdruk 1 bar, maximale druk 5 bar. Geleidingsvermogen onbehandeld water 70-1000 µS/cm.
Totale waterhardheid max. 28 °dH. Filter 10 µm met actieve kool geïntegreerd.
Aansluitkabels tussen machine en apart geplaatste *GiO-MODULE* ca. 3 m.
Afvoerslang DN 22.
Afvoer ter plaatse max.:
M-iClean US, *M-iClean UM* 420 mm/*M-iClean UM+* 540 mm
GiO-sokkel 120 mm: *M-iClean US*, *M-iClean UM* 540 mm/*M-iClean UM+*, *M-iClean UL* 660 mm
GiO-sokkel 150 mm: *M-iClean US*, *M-iClean UM* 570 mm/*M-iClean UM+*, *M-iClean UL* 690 mm

(1 bar = 100 kPa) (1 °dH ca. 0,18 mmol/l $CaCO_3$)

The clean solution

Voor blijvende hygiënische en overtuigende wasresultaten beveelt MEIKO reinigings- en naglansproducten van **MEIKO** ACTIVE aan.

De machine voldoet aan de hygiëne-eisen van EN 17735.

MEIKO NEDERLAND B.V.
Aploniastraat 40 · 3084 CC Rotterdam, Nederland
Tel. +31 88 1050000 · info@meiko.nl · www.meiko.nl

MEIKO Clean Solutions Belgium BV
Industriepark-Drongen 15C · 9031 Gent, België
Tel. +32 78 150279 · info@meiko-belgium.be · www.meiko.com

Fabrikant:
MEIKO Maschinenbau GmbH & Co. KG · Englerstr. 3 · 77652 Offenburg, Duitsland
Tel. +49 781 203-0 · info@meiko-global.com · www.meiko-global.com

130.022.05.02.26/NL/

Wijzigingen als gevolg van nieuwe ontwikkelingen voorbehouden